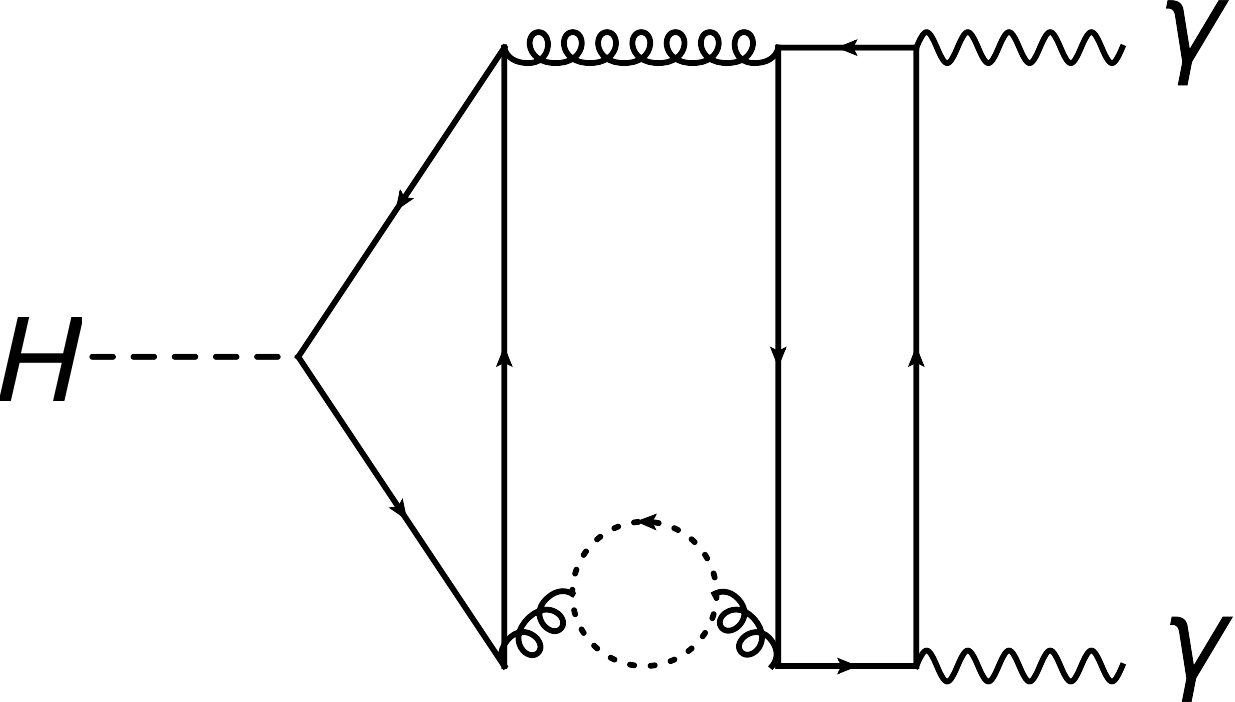
H
γ
γ